Electrolux PROFESSIONAL

Gamma cottura modulare 700XPScaldapatate elettrico

ARTICOLO N°

MODELLO N°

NOME

SIS #

AIA #



371086 (E7CSEDC000) Scaldapatate elettrico 1 vasca, completo di bacinella GN 1/1

Descrizione

Articolo N°

Resistenze elettriche a infrarosso collocate nella parte posteriore dell'unità. Pannello di controllo con interruttore ON/OFF. Falso fondo forato di forma facilitata per la raccolta del cibo. Idoneo per contenitori GN 1/1. Piano di lavoro in acciaio inox stampato in un unico pezzo (spessore 1,5 mm). Pannelli esterni in acciaio inox con finitura Scotch Brite. Bordi laterali a taglio laser ad angolo retto per una perfetta giunzione con altre unità.

Caratteristiche e benefici

- Da utilizzare a fianco della friggitrice per raccogliere l'eccesso di olio.
- Elementi riscaldanti ad infrarossi posizionati nella parte posteriore dell'unità per mantenere in caldo i cibi fino al momento del servizio.
- Vasca in grado di contenere bacinelle GN 1/1 con altezza massima pari a 150mm.
- Pannello di controllo di facile utilizzo.
- L'unità è dotata di un falso fondo forato GN 1/1 realizzato per contenere il cibo.
- Tutti i principali componenti sono posizionati nella parte frontale dell'unità per facilitare le operazioni di manutenzione.
- Adatto per installazioni da banco

Costruzione

- Piano di lavoro in acciaio inox realizzato in un unico pezzo di 1,5 mm di spessore.
- Pannellatura esterna in acciaio inox con finitura Scotch Brite
- I modelli hanno bordi laterali ad angolo retto per consentire giunture a livello tra le unità ed eliminare la possibilità di infiltrazioni.
- Protezione dall'acqua IPx4.

Approvazione:

Gamma cottura modulare 700XPScaldapatate elettrico

Fronte

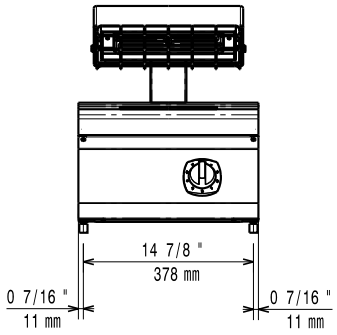

Lato

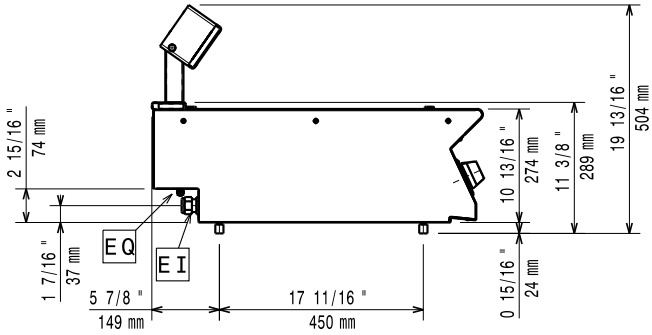

EI = Connessione elettrica

Alto

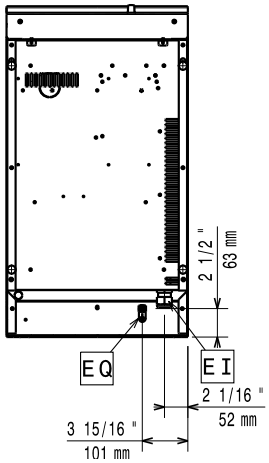

Elettrico

Tensione di alimentazione:	220-230 V/1 ph/50-60 Hz
Watt totali:	1 kW

Informazioni chiave

Se l'apparecchiatura è installata vicino ad attrezzature o mobili che temono il calore è necessario lasciare uno spazio pari a 100 mm o applicare un isolamento termico.

Dimensioni utili vasca (larghezza):	306 mm
Dimensioni utili vasca (altezza):	156 mm
Dimensioni utili vasca (profondità):	510 mm
Peso netto:	20 kg
Gruppo di certificazione:	ECS7

Accessori opzionali

- Kit per sigillatura giunzioni PNC 206086 ❑
- Supporto per soluzione a ponte da 800 mm PNC 206137 ❑
- Supporto per soluzione a ponte da 1000 mm PNC 206138 ❑
- Supporto per soluzione a ponte da 1200 mm PNC 206139 ❑
- Supporto per soluzione a ponte da 1400 mm PNC 206140 ❑
- Supporto per soluzione a ponte da 1600 mm PNC 206141 ❑
- Supporto per soluzione a ponte da 400 mm PNC 206154 ❑
- Alzatina per camino per elementi da 400 mm PNC 206303 ❑
- Corrimano laterale destro e sinistro PNC 206307 ❑
- Corrimano posteriore 800 mm - Marine PNC 206308 ❑
- Corrimano frontale da 400 mm PNC 216046 ❑
- Corrimano frontale da 800 mm PNC 216047 ❑
- Corrimano frontale da 1200 mm PNC 216049 ❑
- Corrimano frontale da 1600 mm PNC 216050 ❑
- Piano porzionatore da 400 mm PNC 216185 ❑
- Piano porzionatore da 800 mm PNC 216186 ❑
- 2 pannelli copertura laterale per elementi top (H=250 mm P=700 mm) PNC 216277 ❑

L'azienda si riserva il diritto di apportare modifiche ai prodotti senza preavviso